VOLTEADOR DE COMPOST

ESPECIFICACIONES TÉCNICAS VOLTEADOR DE COMPOST
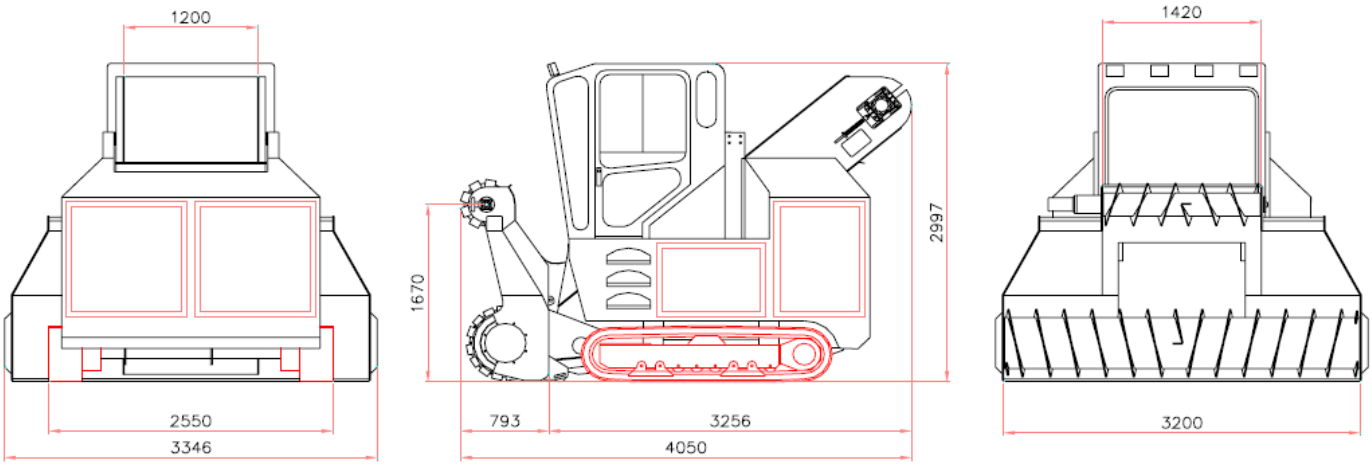
- Motor: John Deere 6068 HF250 (
- Control por “joystick”
- Bombas hidráulicas: LINDE
- Reductores: TRANSMITAL
- Transmisión: REXROTH
- Capacidad: 1.500m³
- Velocidad: 0-5 Km/h
- Anchura de extracción: 3.200 mm.
- Altura extracción: 1.600 mm.
- Altura de descarga: 2.427 mm
- Opcional cinta con movimiento transversal.